In-Wall

Ref. 890090700

Система, которая сочетает эффективность и технологичность, обеспечивая максимальную функциональность.

DUPLO WC FREESTANDING - инсталляционная система с компактным бачком с двойной системой смыва 3/6 литров и инсталляционными крепежами, минимальная глубина. Каркас для свободностоящей установки

Подходит для: Подвесной унитаз
Положение рабочей панели: Фронтальный
Рекомендовано для общественных мест

Размеры

Длина: 500 mm.
Ширина: 160 mm.
Высота: 1120 mm.

Совместим с артикулом

890102008 EP1 - Электронная стеклянная панель смыва с автоматческим или бесконтактным двойным смывом и регулеровкой цвета
89009900. DUPLO - Смывная клавиша, 2 режима, PL5
89009800. DUPLO - Смывная клавиша, 2 режима, PL4
890097400 Смывные клавиши Инфракрасная, PL3-E
890097104 PL3 SINGLE - Антивандальная смывная клавиша, 1 режим
890097004 Смывные клавиши Двойная PL3
89009610. DUPLO - Смывная клавиша, 1 режим, PL2
89009600. Смывные клавиши Двойная PL2
89009510. DUPLO - Смывная клавиша, 1 режим, PL1 белая
89009500. Смывные клавиши Двойная PL1
89008820. PL7 DUAL - Панель смыва
89008500. DUPLO - Смывная клавиша, 2 режима, PL6
89006600. PL-N1 - Панель смыва для пневматического управления
892027000 Труба патрубка

© Copyright 2018, Roca Sanitario, S.A. - All rights reserved

In-Wall

Ref. 890090700

Технические чертежи

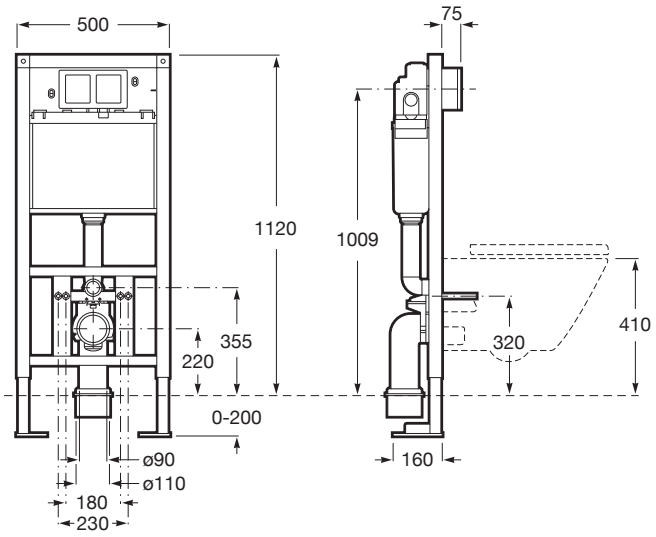

© Copyright 2018, Roca Sanitario, S.A. - All rights reserved