Deck

Ref. 5A9C88C00

Серия душевых стоек с удобной полочкой для хранения всех необходимых принадлежностей для ванной комнаты.

Round Душевая стойка с верхним душем и термостатическим смесителем, регулируемая высота

Включая гибкую подводку
Количество выпусков: 2
Количество положений переключателя: 2
Отделка: Хром
Подходит для: Душ
Полка
Ручной душ: Включительно
Смеситель: Включительно
Тип смесителя: Термостат
Тип установки: Настенный
Форма душевой насадки: Квадратный

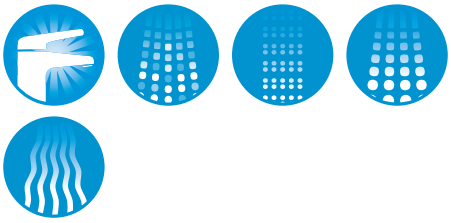

Размеры

Ширина: 554 mm.
Высота: 1345 mm.

Включает

5A2A88C00 Монтируемый в стену термостатический смеситель для душа с полкой из закаленного стекла
5B3050C00 Душевая насадка для верхнего душа, ABS
5B2016C00 NEO-FLEX Шланг для душа, ПВХ. Сатин, anti-torsion
5B1108C00 SQUARE - учной душ Square 4 режима (rain, night rain, pulse, tonic)

Технические чертежи

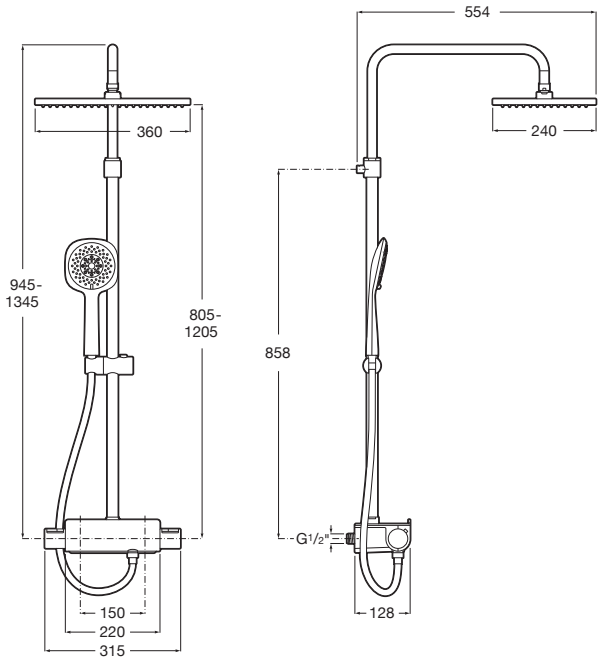

© Copyright 2011, Roca Sanitario, S.A. - All rights reserved