Be Fresh

Ref. 5B9261C00

Душевой набор для биде с двумя выходами, гигиенический душ, с перекрывающим клапаном

Отделка: Хром
Тип установки: Подвесной

Технические чертежи

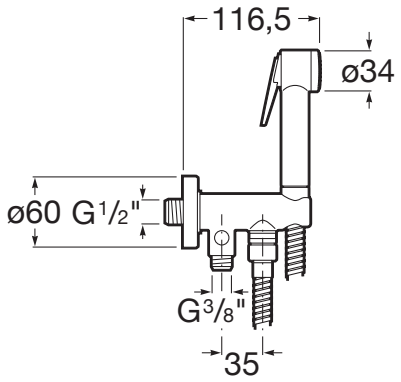

© Copyright 2018, Roca Sanitario, S.A. - All rights reserved