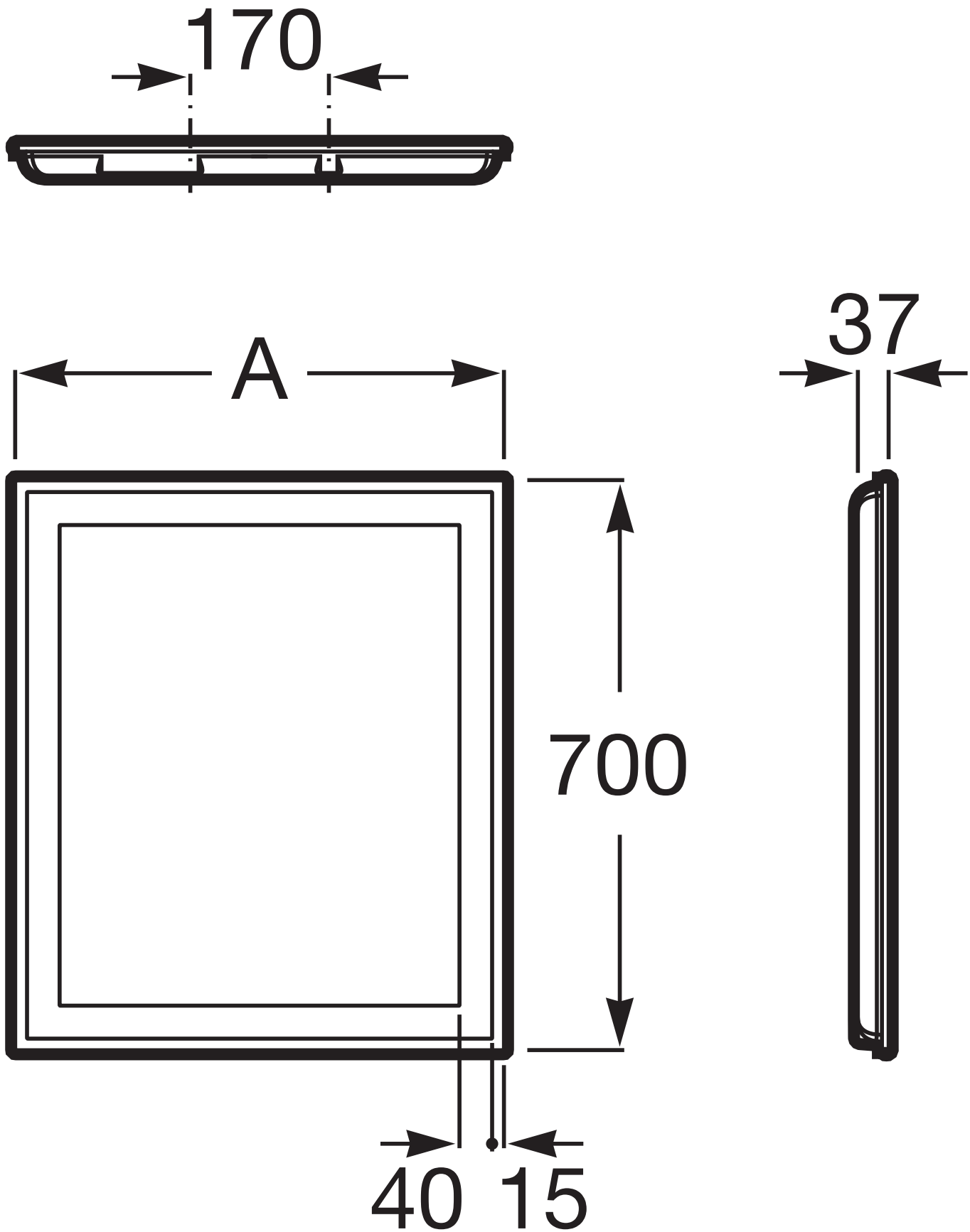
170
A
37
700
40
15