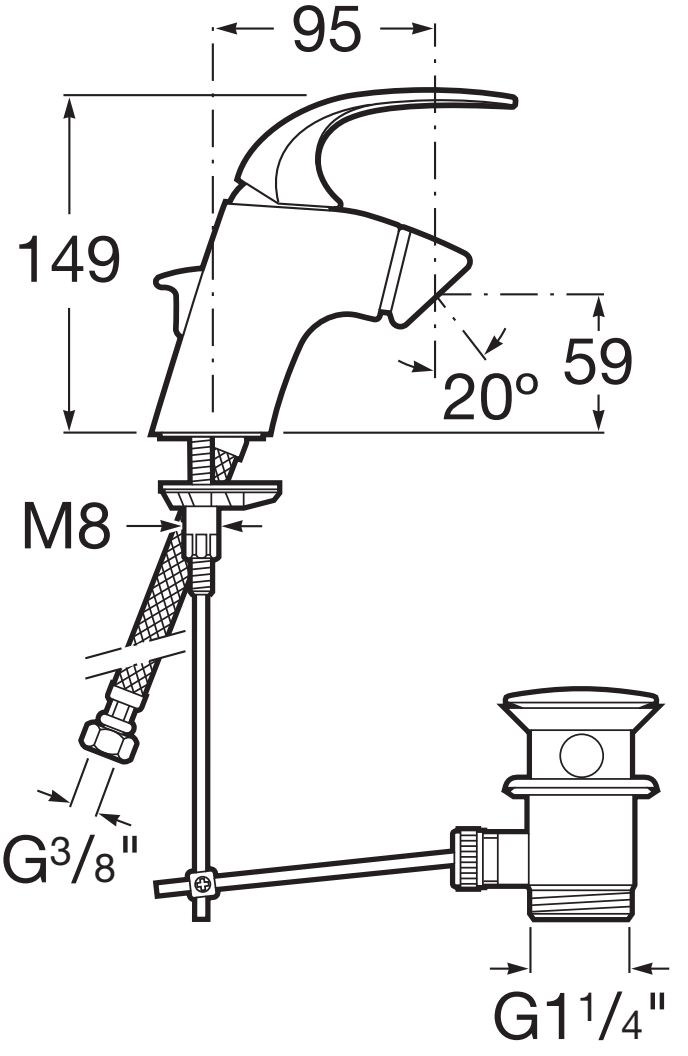
95
149
59
20°
M8
G3/8"
G1 1/4"