Naia

Ref. 5A3296C00

Строгий характер и утонченность объединились с минималистическим дизайном, в основе которого лежит идеальная комбинация цилиндрических и прямоугольных геометрических форм.

Смеситель для раковины с донным клапаном click-clack, холодный старт

Включая гибкий шланг
Водо и энергосбережение
Донный клапан click-clack
Место применения: Раковина
Ограничитель потока воды
Отделка: Хром
Положение холодной воды в центре
Расход воды (л/мин - 3 бара): 5
Тип аэратора: Встроенный аэратор
Тип выпуска: Донный клапан click-clack
Тип смесителя: Однорычажные
Тип установки: Монтируемый на край

Технические чертежи

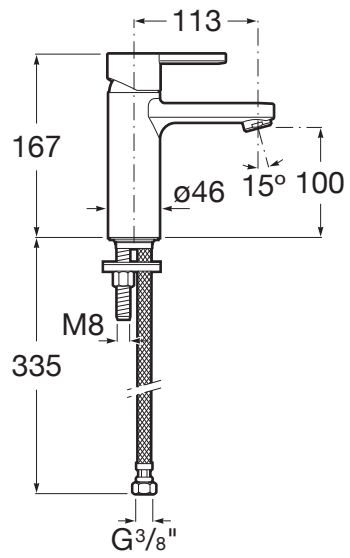

© Copyright 2018, Roca Sanitario, S.A. - All rights reserved