Beyond

Ref. 851358...

Игра форм определяет содержание одной из самых изысканных коллекций Roca для ванной комнаты. Она создана для тех, кто готов сделать шаг на встречу будущему, исследуя границы инноваций и дизайна.

Комплект: мебельный модуль с 2 ящиками и раковина

Базовый модуль / Комбинация дверец и ящиков: 2 ящика
Базовый модуль / Система закрывания и открывания: Открытие при нажатии
Базовый модуль / Структура: Ящики
Габариты / Раковина и базовый модуль / Высота (мм): 525
Габариты / Раковина и базовый модуль / Длина (мм): 1000
Габариты / Раковина и базовый модуль / Ширина (мм): 500
Материал / Базовый модуль: ДСП
Материал / Раковина: Fineceramic®
Раковина / Без перелива
Раковина / Конфигурация отверстия под смеситель: 1 отверстие под смеситель справа
Тип установки: Подвесной
Установка смесителя: На раковину

Цвета и отделки

Как сформировать полный артикул
Замените "..." нужным кодом отделки или цвета

402 City oak

806 Блестящий белый

Размеры

Длина: 1000 mm.
Ширина: 505 mm.
Высота: 525 mm.

Технические чертежи

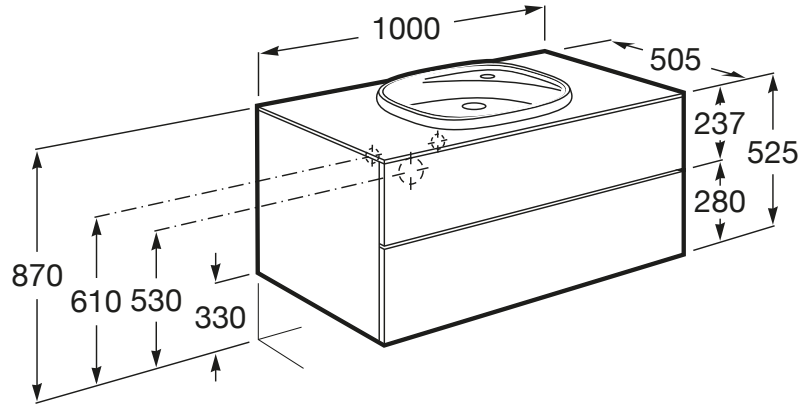

© Copyright 2018, Roca Sanitario, S.A. - All rights reserved