Atlas

Ref. 5A3790C00

Данная коллекция смесителей выделяется изящностью и универсальностью. Смесители оснащены функцией ограничения потока до 5 литров в минуту, а также функцией Cold Start, которые позволяют экономить воду и энергию. Для большего комфорта смеситель для душа может быть оборудован накладной фиксируемой полочкой, чтобы во время принятия душа у вас под рукой было все самое необходимое.

Высокий смеситель для раковины без донного клапана, холодный старт

Включая гибкий шланг
Водо и энергосбережение
Высокий излив
Место применения: Раковина
Отделка: Хром
Положение холодной воды в центре
Расход воды (л/мин - 3 бара): 5
Резьба арматуры смесителя: 3/8"
Тип аэратора: Встроенный аэратор
Тип картриджа: Керамический
Тип установки: Монтируемый на край

Технические чертежи

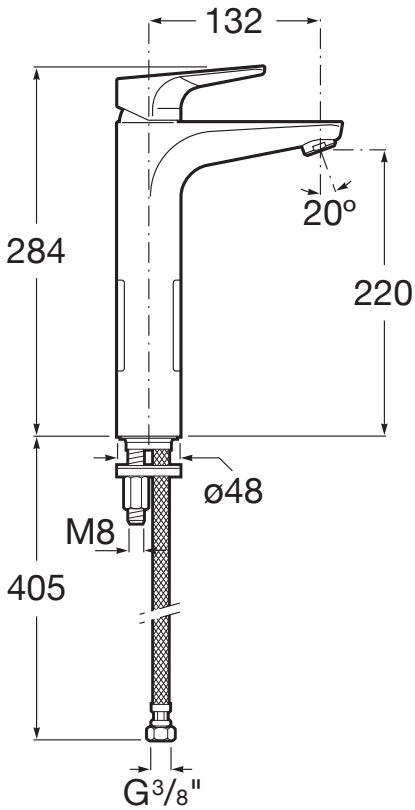

© Copyright 2018, Roca Sanitario, S.A. - All rights reserved